令和８年度　太田市中学校総合体育大会　バレーボール大会結果

令和８年５月３０日（土）・３１日（日）・６月７日（日）

男子

１位	西中学校	県大会出場
２位	城西中学校	
３位	藪塚本町中学校	

女子

１位	城東中学校	県大会出場
２位	藪塚本町中学校	県大会出場
３位	西中学校	県大会出場
３位	東中学校	

【男子】６月７日（日）

決勝リーグ

	西	城西	藪塚	勝	負	順位
西		2 (25 - 11, 25 - 19) 0	2 (25 - 6, 25 - 15) 0	2	0	1
城西	0 (11 - 25, 19 - 25) 2		2 (25 - 8, 25 - 13) 0	1	1	2
藪塚	0 (6 - 25, 15 - 25) 2	0 (8 - 25, 13 - 25) 2		0	2	3

【女子　予選リーグ】５月３０日（土）

Aリーグ

	藪塚	綿打	旭	勝	負	順位
藪塚		2 (25 - 9, 25 - 5) 0	2 (25 - 9, 25 - 3) 0	2	0	1
綿打	0 (9 - 25, 5 - 25) 2		2 (25 - 23, 25 - 23) 0	1	1	2
旭	0 (9 - 25, 3 - 25) 2	0 (23 - 25, 23 - 25) 2		0	2	3

Bリーグ

	城東	尾島	城西	勝	負	順位
城東		2 (25 - 4, 25 - 6) 0	2 (25 - 7, 25 - 4) 0	2	0	1
尾島	0 (4 - 25, 6 - 25) 2		0 (16 - 25, 14 - 25) 2	0	2	3
城西	0 (7 - 25, 4 - 25) 2	2 (25 - 16, 25 - 14) 0		1	1	2

Cリーグ

	西	宝泉	毛里田	勝	負	順位
西		2 (25 - 10, 25 - 17) 0	2 (25 - 7, 25 - 17) 0	2	0	1
宝泉	0 (10 - 25, 17 - 25) 2		2 (25 - 14, 25 - 19) 0	1	1	2
毛里田	0 (7 - 25, 17 - 25) 2	0 (14 - 25, 19 - 25) 2		0	2	3

Dリーグ

	東	南	生品	勝	負	順位
東		2 (25 - 23, 25 - 11) 0	2 (25 - 12, 25 - 8) 0	2	0	1
南	0 (23 - 25, 11 - 25) 2		2 (25 - 18, 25 - 7) 0	1	1	2
生品	0 (12 - 25, 8 - 25) 2	0 (18 - 25, 7 - 25) 2		0	2	3

Eリーグ

	北の杜	木崎	休泊	勝	負	順位
北の杜		0 (11 - 25, 17 - 25) 2	1 (11 - 25, 25 - 20, 9 - 15) 2	0	2	3
木崎	2 (25 - 11, 25 - 17) 0		2 (25 - 13, 25 - 18) 0	2	0	1
休泊	2 (25 - 11, 20 - 25, 15 - 9) 1	0 (13 - 25, 18 - 25) 2		1	1	2
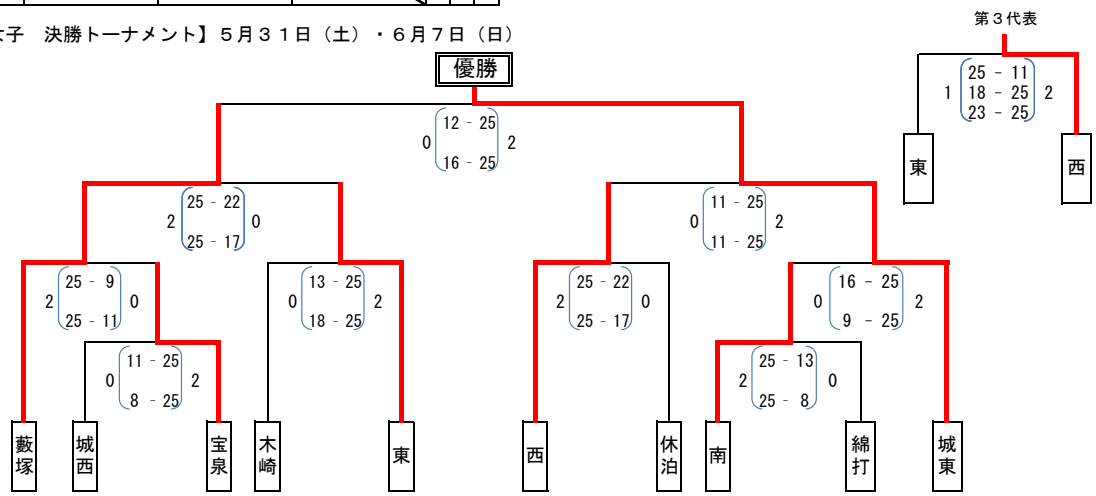
【女子　決勝トーナメント】５月３１日（土）・６月７日（日）